機械特性	
機型	DGH-100AB5-0000
剎車源(氣壓:5kg/cm²)	無
主軸形式	法蘭型,軸 ø115$^{-0.01}_{-0.03}$X10.5L,孔 ø70$^{+0.013}_{0}$X8L
主軸孔	ø30 通孔
冷卻	液體冷卻(本體預留,冷卻機油機械廠自備)
主軸偏擺	0.003mm
機台連續運轉轉速	75rpm
機台最高轉速(1秒)	200rpm

機型	編碼器				
	型式	信號	解析度	定位精度	重複精度
DGH-100AB5-HE12	海德漢(絕對式)	EnDat2.2/22	25bit	±25秒	10秒內
DGH-100AB5-RBGD	RESOLUTE(絕對式)	Biss-C	26bit	±20秒	10秒內
DGH-100AB5-NNK3	NIKON(絕對式)	Nikon 串列通訊	22bit	±20秒	15秒內

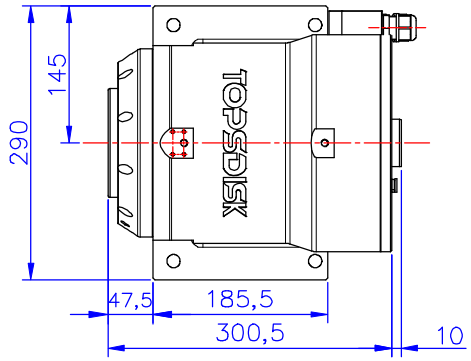

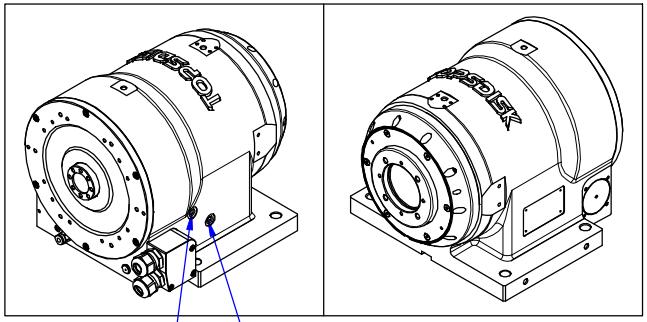

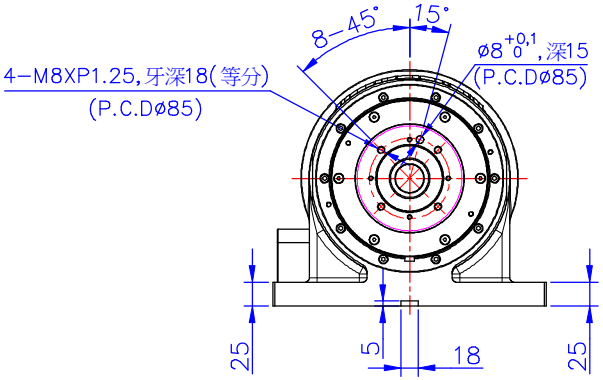

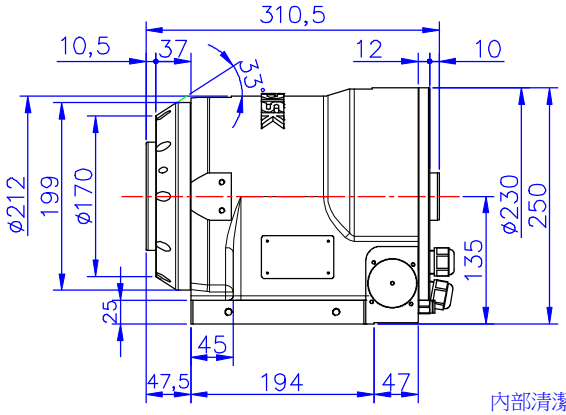

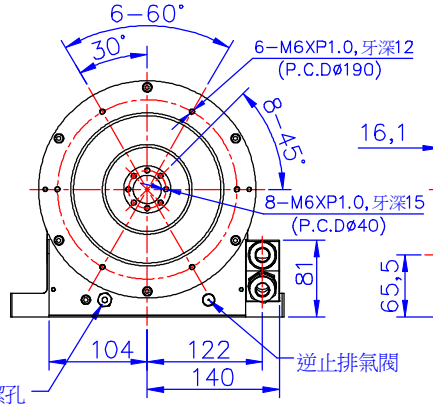

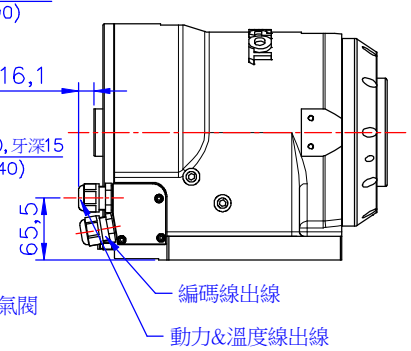

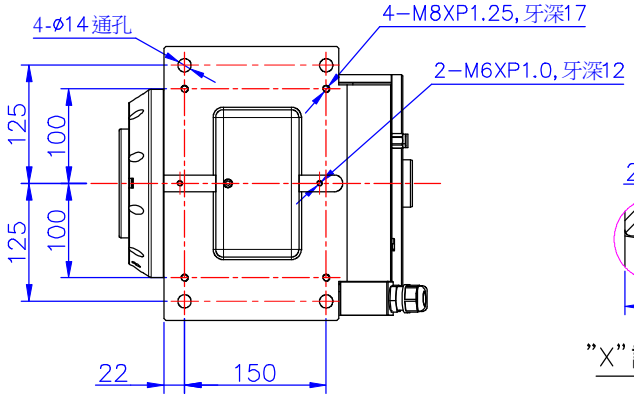

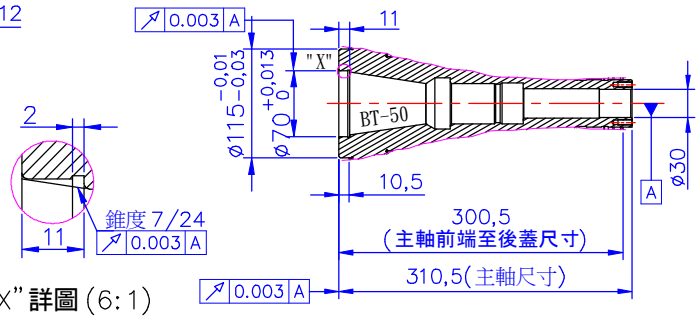

主軸孔徑(四瓣爪OTT(BT50)+W25介面)

1			版次	單位	角法		比例	圖號	DGH-100AB5-0000	繪圖者	2017.10.13
NO	修改原因尺寸敘述欄	表單日期	2.2	mm		圖框	8:1	名稱	DD旋轉主軸	芳嘉天碟 TOPSDISK	芳嘉天碟有限公司 TOPSDISK CO.LTD. 電話:(04)25682975
						圖面	1:1				