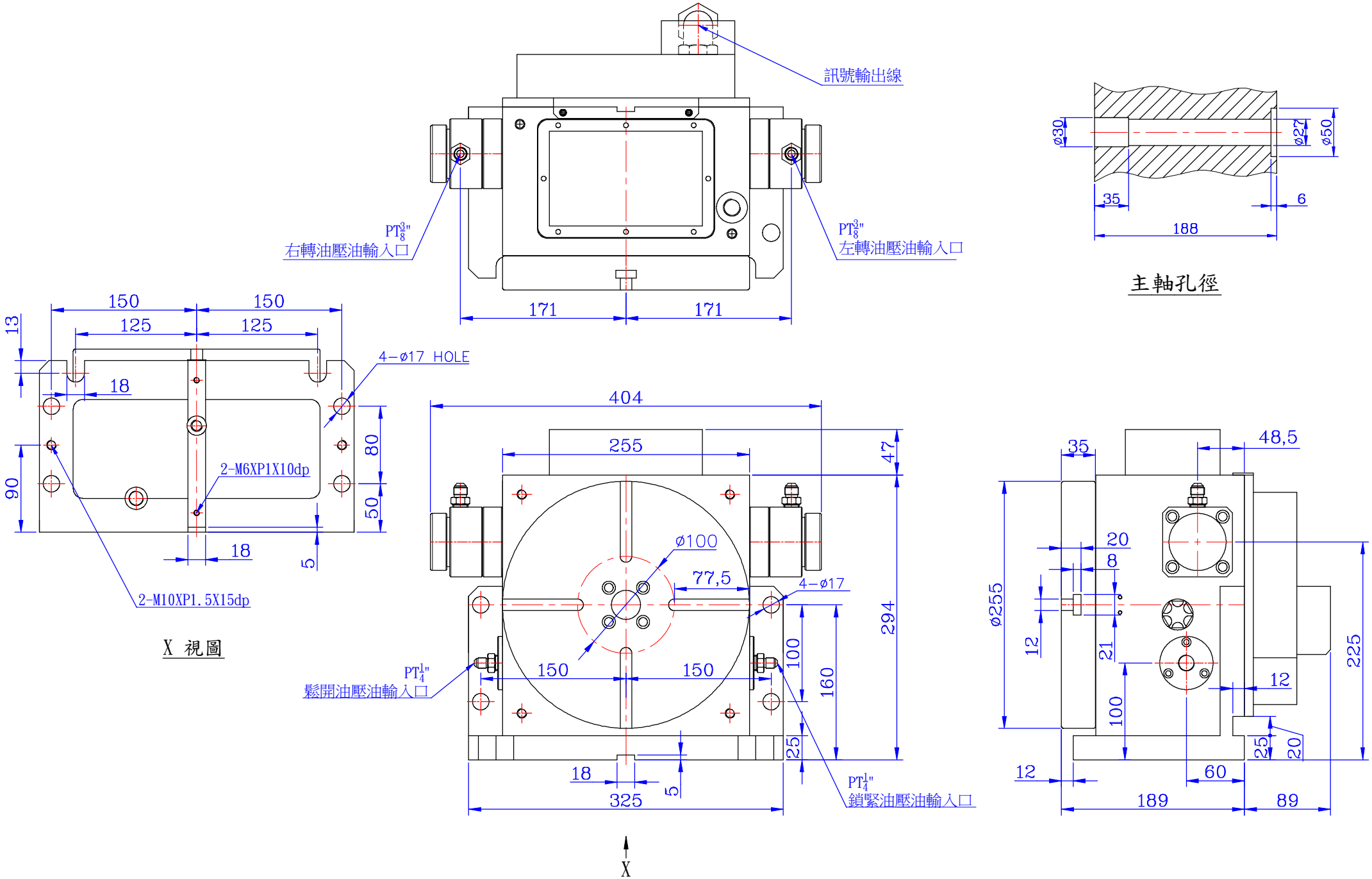

1			版次	1	配合機型		比例	圖號	PAL@CV3255HD-4	繪圖者	105.08.29
			單位	mm	CV3-255HD	圖框	5：1	名稱	外觀圖面	芳嘉天碟 TOPSDISK	芳嘉天碟有限公司 TOPSDISK CO.LTD. 電話：(04) 25682975
NO	修改原因尺寸敘述欄	修改日期	角法			圖面	1：1				